陽のまど・SS-F16/F17用標準結線図・操作スイッチ(3P)

Qty. -

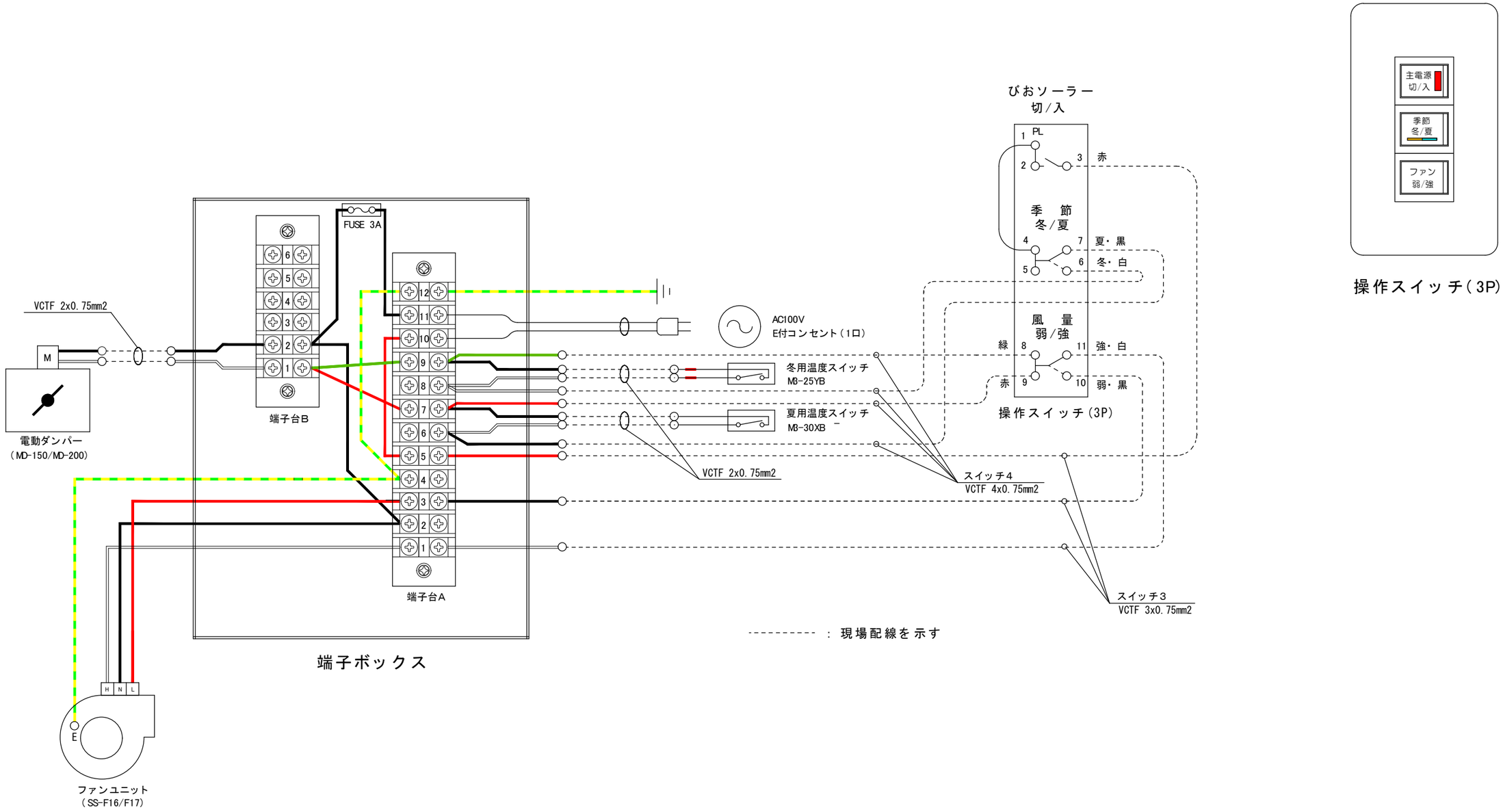

Sunshine・Labo	ADDRESS 〒430-0947 静岡県浜松市中央区松城町200-9 TEL：053-401-4008　FAX：053-401-4009	DATE 2024.1.18	DRAWING Y.M	DAY REC.	TITLE 陽のまど・ソーラーファンボックス SUBJECT SS-F16/F17用標準結線図、操作スイッチ(3P)	No. SCALE

陽のまど・SS-F16/F17 ソーラー/循環用結線図・操作スイッチ(5P)	Qty.	-

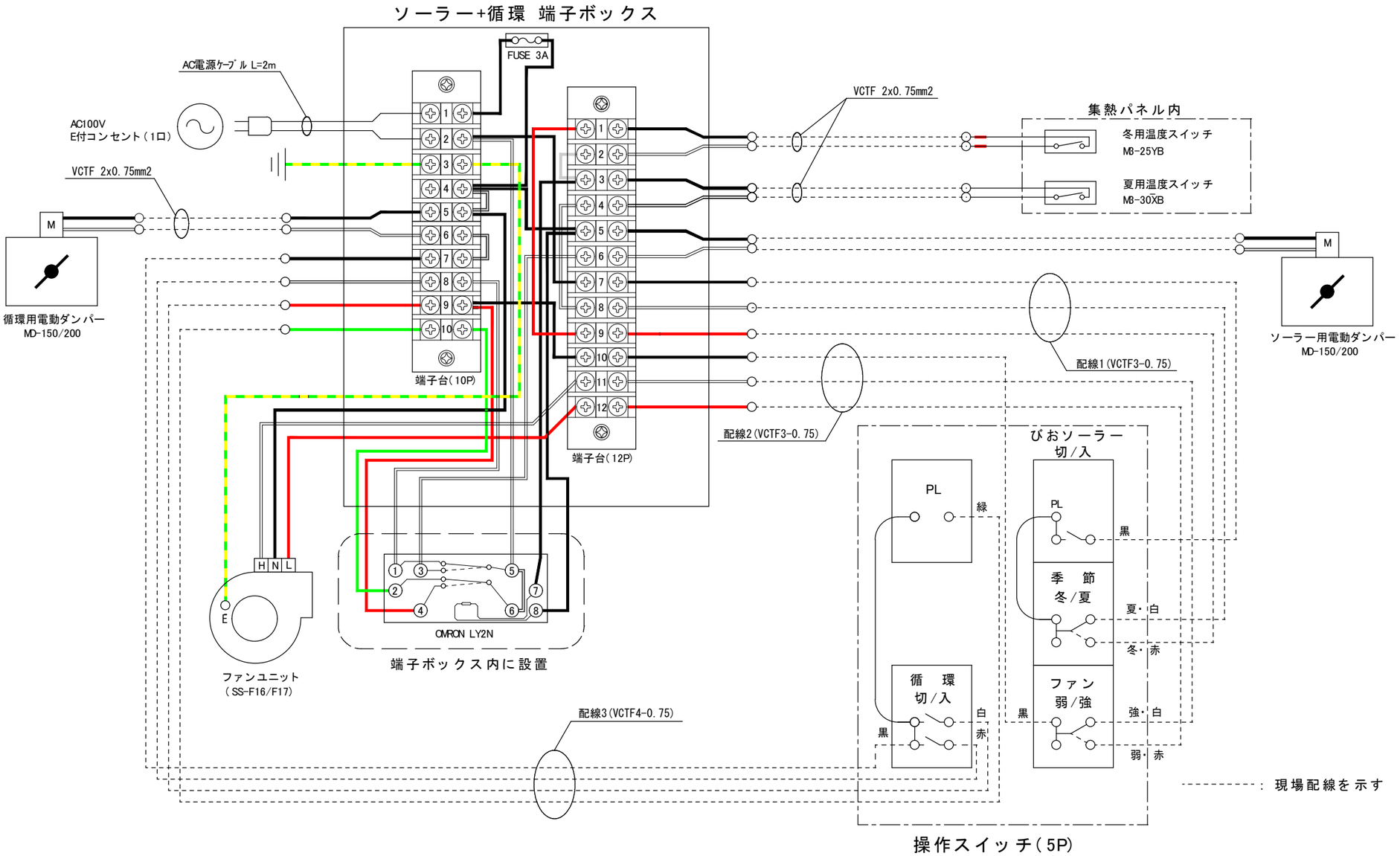

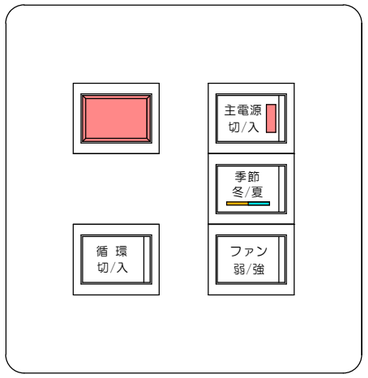

操作スイッチ(5P)

Sunshine・Labo	ADDRESS 〒430-0947 静岡県浜松市中央区松城町200-9 TEL : 053-401-4008 FAX : 053-401-4009	DATE	DRAWING	DAY REC.		TITLE 陽のまど・ソーラーファンボックス	No.
		2024.1.18	Y.M			SUBJECT SS-F16/F17 ソーラー/循環用結線図、操作スイッチ(5P)	SCALE

陽のまど・SS-F12/F14用標準結線図・操作スイッチ(2P)	Qty.	-

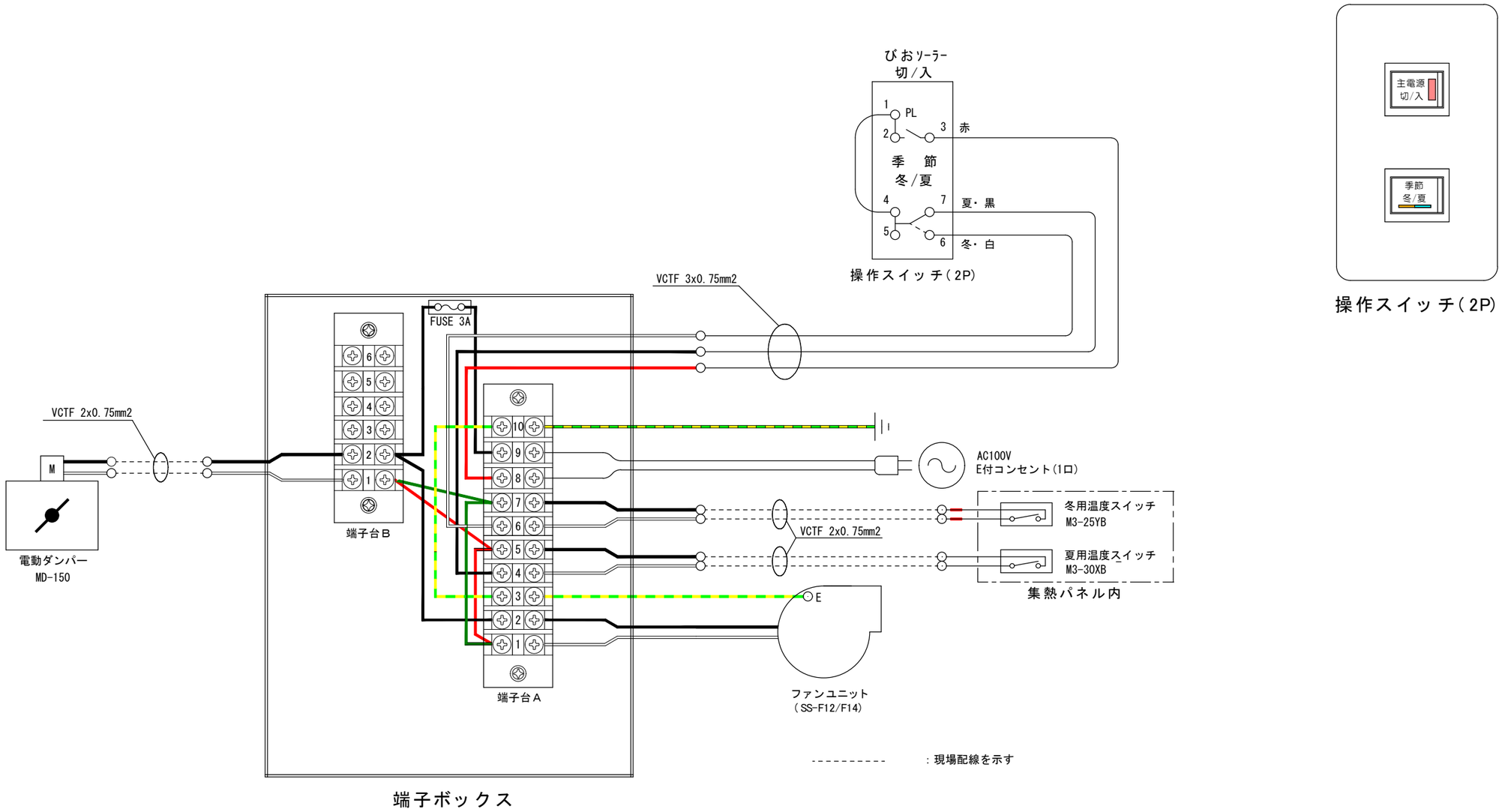

Sunshine・Labo	ADDRESS 〒430-0947 静岡県浜松市中央区松城町200-9 TEL：053-401-4008　FAX：053-401-4009	DATE	DRAWING	DAY REC.		TITLE 陽のまど・ソーラーファンボックス	No.
		2024.1.18	Y.M			SUBJECT SS-F12/F14用標準結線図、操作スイッチ(2P)	SCALE